# Manipulateur mobile de béton projeté CL08

## pour la construction minière, les tunnels et les structures souterraines spéciales

- Grande portée de projection
- Système de stabilité certifié
- Pour l'utilisation dans les conditions les plus dures

LDS CONSTRUCT

QUALITY SYSTEM CERTIFICATION DNV·GL ISO 9001

CE

Manipulateur mobile de béton projeté CL08

## Domaines d'application

Développé pour l'ensemble des applications de béton projeté dans les conditions extrêmes de chantier pour lesquelles l'automatisation du travail est nécessaire pour des raisons techniques et pour augmenter la productivité. Spécialement construit pour la construction minière, les tunnels et les structures souterraines spéciales, le manipulateur de béton projeté SBS CL08 garantit une performance maximale de projection ainsi que le soulagement du personnel pour les applications de projection à sec et humides.

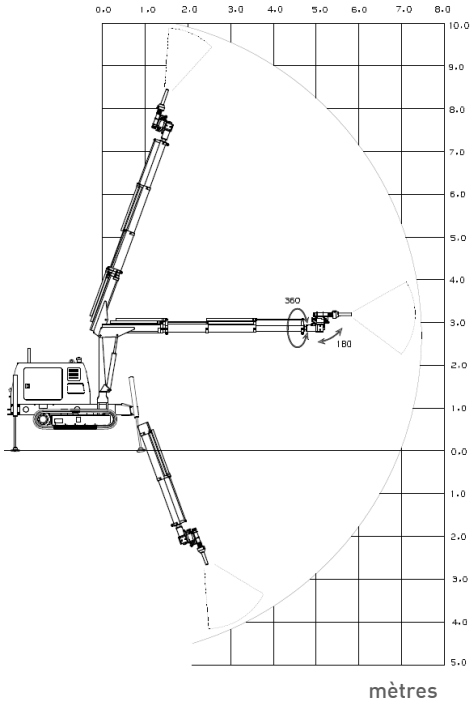


## Description

Le concept de base du manipulateur de béton projet de type CL08 développé par les experts du béton projeté se fonde sur l'exigence de combiner une portée élevée de projection à une stabilité maximale. Un système électronique de mesure de l'inclinaison combiné à la surveillance de la pression du sol des quatre supports à extraction hydraulique garantit une stabilité maximale même dans les conditions les plus dures. Le châssis à chenille possède un frein de service et un frein d'arrêt intégrés, à action hydraulique. Un concept d'entraînement intégré, double, permet le service du manipulateur de béton projeté avec un moteur diesel ou un moteur électrique. La télécommande en série prend en charge la commande de tous les mouvements du châssis et de la flèche de projection.

## Caractéristiques techniques

| | |
|---|---|
| **Portée de projection** | |
| Hauteur max. de projection avec écart de buse de projection | 9 m |
| Largeur max. de projection avec écart de buse de projection | 12 m |
| Adapté aux conduites de convoyage pour le béton projeté | DN 40 – 65 mm |

| | |
|---|---|
| **Unités d'entraînement** | |
| Moteur diesel Hatz refroidi à l'air de type 2L41C | 19 kW à 2.000 tr/min |
| Moteur électrique | 15 kW ; 400 V / 50 Hz ; IP55 |
| Tension de commande | 24 V DC |

| | |
|---|---|
| Volume Réservoir diesel | 35 litres |
| Volume Réservoir à huile hydraulique | 100 litres |
| Hydraulic oil circuit Diesel drive | Load sensing system, |
| Hydraulic oil circuit electric drive | pression max. de service 250 bar |

| | |
|---|---|
| **Dimensions de transport** | |
| Longueur | env. 3.700 mm |
| Largeur | env. 1.960 mm |
| Hauteur | env. 2.500 mm |
| Poids | env. 3.000 kg |

Sous réserve de modifications techniques | État 03/ 2016

LDS CONSTRUCT

LDS Construct
Rozierensesteenweg 87
3090 Maleizen / Belgique

+32/(0)488 33 37 98
info@ldsconstruct.com
www.ldsconstruct.com